D I G I T A L A N Z E I G E R

DER URSACORD-COMPACT-COMBINATION

CC-D

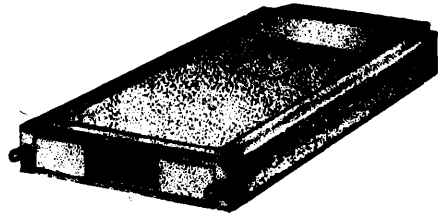

Technische Dokumentation

Teil I: Bedienungsanleitung

6.1532.001.00:00/5

Inhaltsverzeichnis Seite

1.	EINLEITUNG	1
2.	VERWENDUNGSZWECK	1
3.	LIEFERUMFANG	1
4.	TECHNISCHE DATEN	1
4.1.	Eingangssignal	1
4.2.	Kennwerte	1
4.3.	Fehlerkennwerte	2
4.4.	Anschlußbedingungen	2
4.5.	Einsatzbedingungen	2
4.6.	Sicherheitsparameter	2
4.7.	Konstruktive Ausführung	3
5.	WIRKUNGSWEISE	3
5.1.	Beschreibung der Wirkungsweise	3
5.2.	Übersichtsplan für CC-D	4
5.3.	Legende zum Übersichtsplan	5
6.	ALLGEMEINE HINWEISE FÜR DIE INBETRIEBNAHME	5
6.1.	Auspacken und Verpacken	5
6.2.	Montage	5
7.	BETRIEBSANWEISUNG	5
7.1.	Anordnung der Anschlußelemente	5
7.2.	Das Anschließen	6
7.2.1.	Allgemeines	6
7.2.2.	Anschluß der Meßleitungen	6
8.	MECHANISCHER AUFBAU	6
9.	DEMONTAGE	6
9.1.	Teildemontage	6
9.2.	Volldemontage	6
10.	PROGRAMMIERUNG DER ZUSATZFUNKTIONEN	7
11.	WARTUNG	8
12.	LAGERUNG	8
13.	TRANSPORT	8
Bilder 1...6		9 f.

1. EINLEITUNG

Die technische Dokumentation ist der Hauptbestandteil der Anwenderdokumentation, zu der außerdem die Prüf- und Garantiekarte gehört. Mit Hilfe dieser Dokumente, die zu den Geräten mitgeliefert werden, können sich die Anwender mit dem Gerät und seinen Betriebsvorschriften vertraut machen.

Die technische Dokumentation ist in Form von 2 Bänden ausgeführt:

Teil I - Bedienungsanleitung (6.1532.001.00:00/5)
Teil II - Serviceanleitung

Bezeichnungen der Hauptbestandteile der Geräte:

Tubus - Fassonteil - Frontplatte - Frontrahmen - Halteschiene - Anschluß-Einheit - Anzeiger-Einheit

2. VERWENDUNGSZWECK

Das Gerät dient der digitalen Anzeige von beliebigen physikalischen Größen, die als elektrisches Abbildsignal mit Einheitssignalcharakter vorliegen. Als Bestandteil des uCC-Automatisierungsgeräte-Systems ist dabei der Anzeige der Prozeßgröße Temperatur der Vorrang gegeben.

3. LIEFERUMFANG

Zum Lieferumfang gehört außer dem Gerät die Bedienungsanleitung. Von Anwendern, die über geeignetes Personal und entsprechende Einrichtungen verfügen, kann die Serviceanleitung angefordert werden.

Ersatzteile können nach folgender Aufstellung je nach Bedarf bestellt werden:

Bezeichnung	Bestell-Nr.
Transformator	2.8200.072.62:18/4
Befestigungswinkel, kpl.	2.1100.130.91:00/3
Halteschiene, kpl.	2.1100.137.93:04/3
Kappe, kpl.	2.1200.033.61:01/4
Rändelschraube, kpl.	2.1400.021.11:05/4
Klemme, kpl.	2.3400.061.62:07/4
Schaltkreis, progr.	2.8000.003.11:18/4

4. TECHNISCHE DATEN

4.1. Eingangssignal	4...20 mA 0...20 mA 0... 5 mA 0... 1 V 0...10 V	
Überlastgrenze	1,1 x Meßspanne	
4.2. Kennwerte	Ziffernumfang	-999.....9999
	Einstellzeit	≤ 2 s
Einlaufzeit der Elektronik	≤ 20 min	

Bild 3 Montage des Geraetes

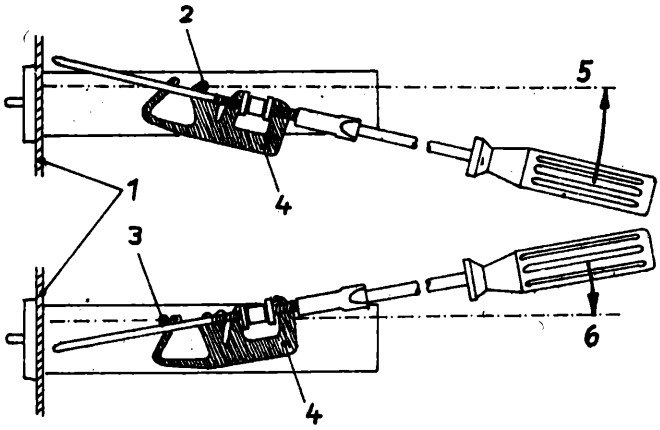

Bild 4 Anschlussbelegung

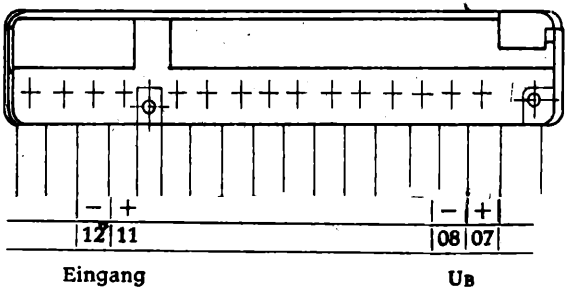

Legende der Anschlußbelegung

07 (+) Gleichspannungsversorgung 24 V
08 (–)

11 (+) Einheitssignaleingang
12 (–)

Bild 5 Demontage des Gerätes

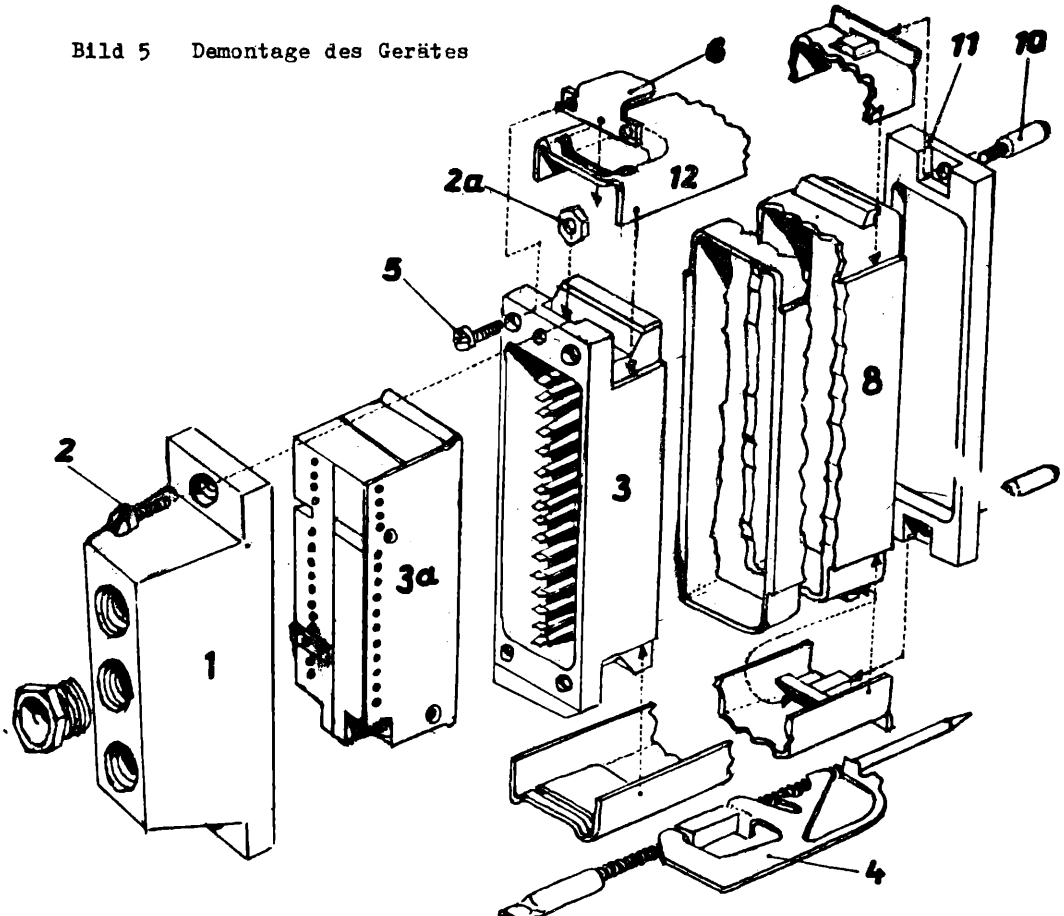

Bild 6 Programmierung der Zusatzfunktionen

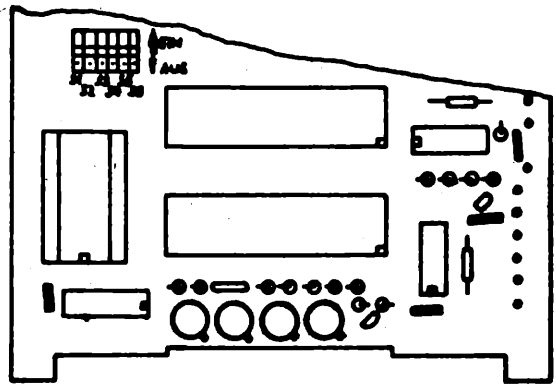

VEB MESSGERÄTEWERK »ERICH WEINERT« MAGDEBURG

Betrieb des Kombinates VEB EAW Berlin-Treptow »Friedrich Ebert«

STRASSE DER DSF 124 MAGDEBURG-BUCKAU 3011

Fernsprecher:	Fernschreiber:	Drahtwort:
Magdeburg 43 30	8451 messtr. dd	MESSTRON Magdeburg

IV-14-15 NKG 11/130/89 1.90/4000